BALDWIN

TOUCHSCREEN

PK.1191 Rev 01

INSTALLATION GUIDE

Guía de instalación

Guide d'installation

85306 / 85358 / 85393

DUMMY HANDLESET AND DEADBOLT

Conjunto de manija inactivo y cerrojo

Assemblage inactif de la poignée et du pêne dormant

1-800-437-7448 | BALDWINHARDWARE.COM

Required tools
Herramientas necesarias
Outils nécessaires

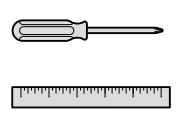

Parts in the box
Piezas en la caja
Pieces dans la boîte

Interior cover
La tapa interior
Le couvercle intérieur

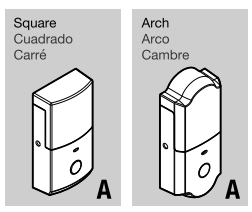

Exterior assembly
Ensamble exterior
Ensemble extérieur

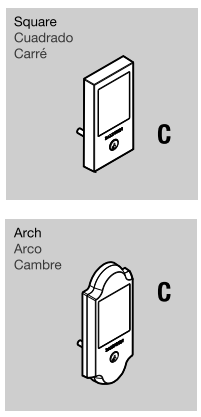

Handleset and lever
Conjunto de manija y manija
Serrure d'entrée de section et levier

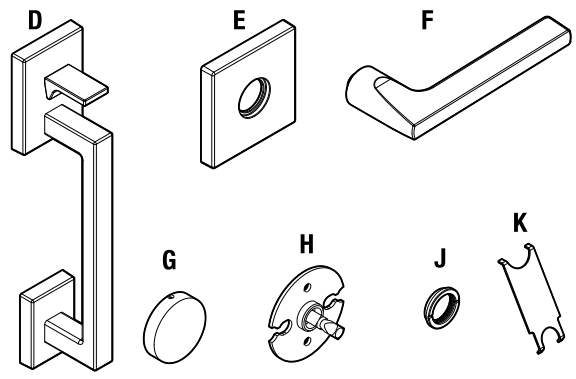

Screws
Tornillos
Vis

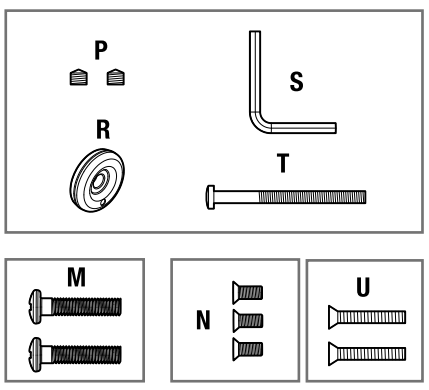

1 PREPARE DOOR AND CHECK DIMENSIONS

Prepara la puerta y revise las dimensiones

Préparez la porte et vérifiez les dimensions

If needed, use the supplied template to mark holes for drilling.

Si es necesario, utilice la plantilla suministrada para marcar los orificios para perforar.

Si nécessaire, utilisez le gabarit fourni pour marquer les trous pour percer.

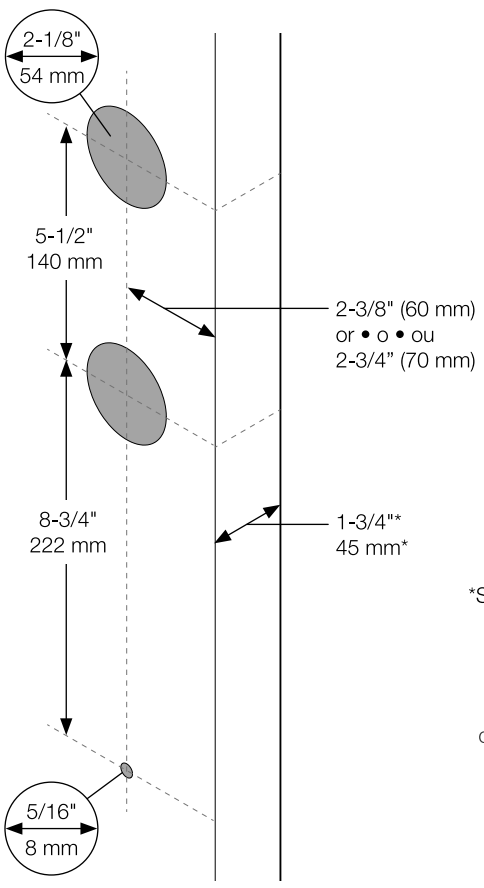

*Service kits are available for 2" – 2-1/4" (51 mm – 57 mm) thick doors. Call Baldwin for details.

*Los kits de servicio están disponibles para puertas gruesas con un espesor de entre 51 mm – 57 mm (2" – 2-1/4"). Llame a Baldwin para detalles.

*Les kits de service sont disponibles pour des portes d'une épaisseur de 51 mm – 57 mm (2 po – 2 1/4 po). Appelez Baldwin pour plus de détails.

2 INSTALL EXTERIOR ASSEMBLY AND MOUNTING PLATE

Instale el ensamble exterior y la placa de montaje

Installez l'ensemble extérieur et la plaque de montage

Tighten screws evenly. Keep mounting plate parallel to edge of door.

Ajuste los tornillos en forma uniforme. Mantenga la placa de montaje paralela al borde de la puerta.

Serrez les vis uniformément. Maintenez la plaque de montage parallèle au bord de la porte.

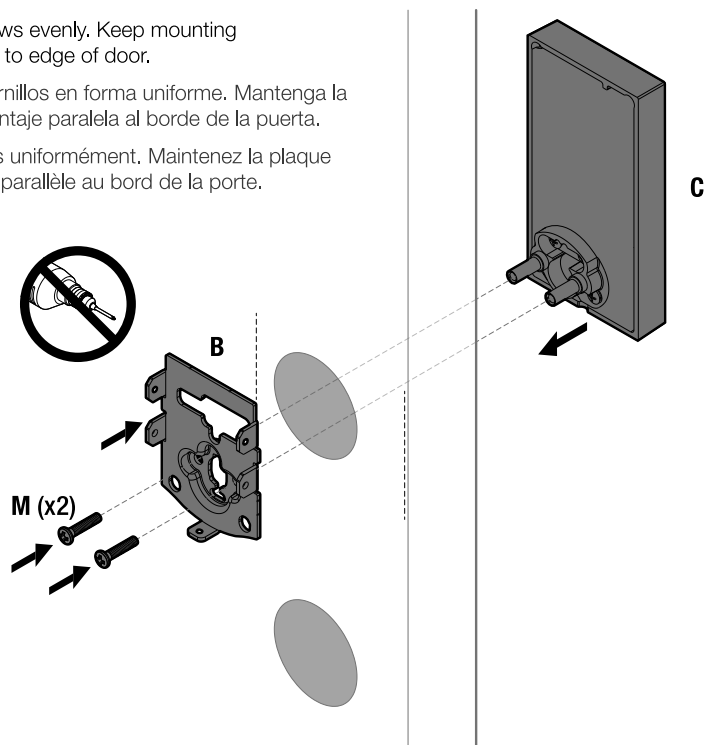

3 INSTALL THE INTERIOR COVER

Instale la tapa interior

Installez le couvercle intérieur

a Install cover.

Instale la tapa interior.

Installez le couvercle.

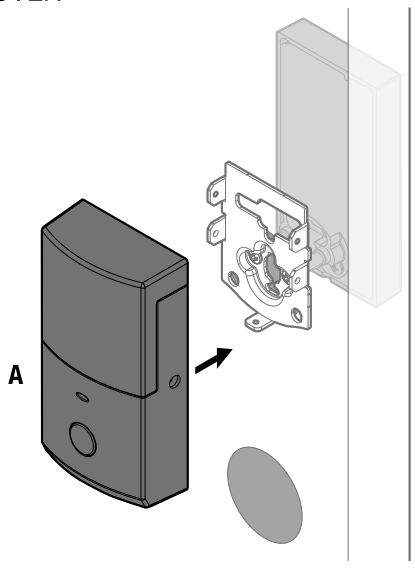

b Install the screws.

Instale los tornillos.

Installez les vis.

Install bottom screw first.

Instale el tornillo inferior primero.

Installez la vis inférieure première.

Do not overtighten.

No ajuste en forma excesiva.

Ne serrez pas trop fort.

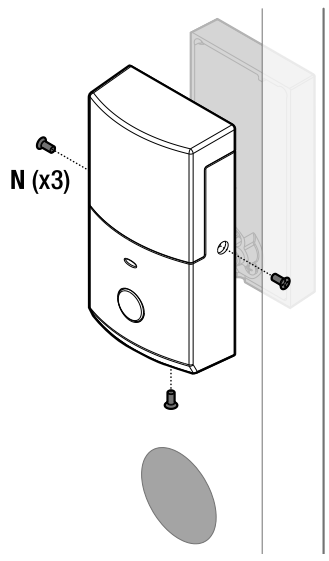

4 INSTALL HANDLESET

Instale el conjunto de manilla

Installez l'ensemble de la poignée

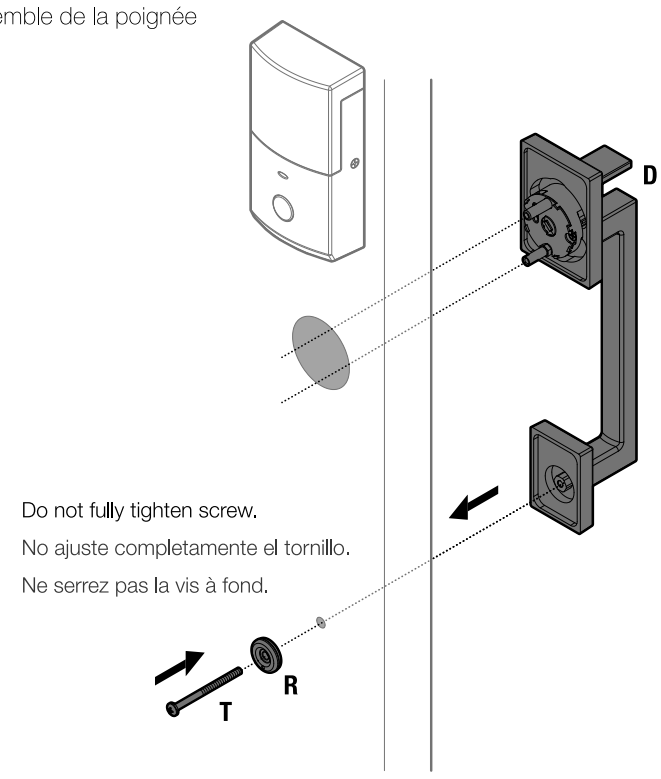

Do not fully tighten screw.

No ajuste completamente el tornillo.

Ne serrez pas la vis à fond.

5 INSTALL LEVER ADAPTER

Instale el adaptador de la manija

Installez l'adaptateur du levier

a

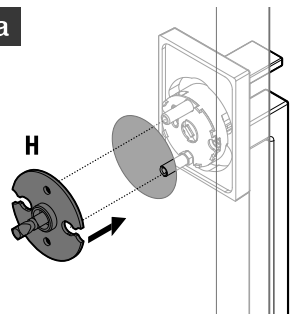

b

Do not fully tighten screws.

No ajuste completamente los tornillos.

Ne serrez pas les vis à fond.

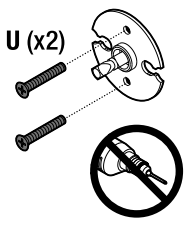

6 TIGHTEN SCREWS AND INSTALL SCREW COVER

Ajuste los tornillos y instale la cubierta del tornillo

Serrer les vis et installez le couvercle de la vis

a

Pull up on handleset and make sure spindle is level. Tighten screws (do not overtighten).

Eleve el conjunto de manilla y asegúrese de que el husillo se encuentre nivelado. Ajuste los tornillos (no ajuste en forma excesiva).

Soulevez l'ensemble de la poignée et assurez-vous que l'axe soit horizontal. Serrer les vis (ne serrez pas trop fort).

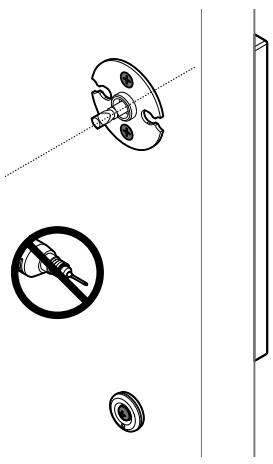

b

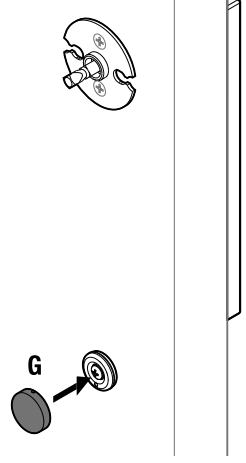

7 INSTALL ROSE AND LEVER

Instale la roseta y la manija

Installez la rosette et le levier

a

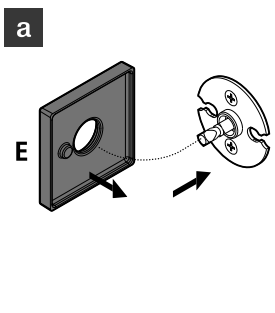

b

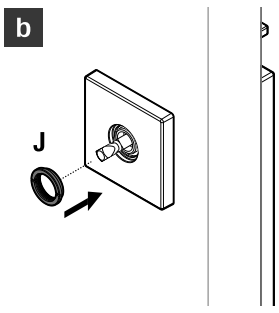

c

Fully tighten J with wrench.

Ajuste completamente M con la llave.

Serrez M à fond avec le clé.

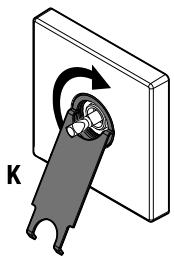

d

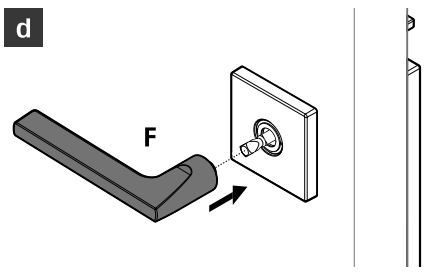

e

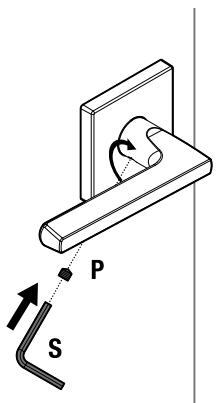

Lever handle faces away from the door edge. Use the lever with the set screw hole that aligns with the groove of the spindle.

La manija va orientada hacia fuera del borde de la puerta. Utilice la manija con el orificio del tornillo de fijación que se alinea con la ranura del husillo.

Le levier est orienté dans le sens opposé au bord de la porte. Utiliser le levier avec le trou de la vis pression qui aligne avec la rainure de l'axe.

⚠ WARNING: This Manufacturer advises that no lock can provide complete security by itself. This lock may be defeated by forcible or technical means, or evaded by entry elsewhere on the property. No lock can substitute for caution, awareness of your environment, and common sense. Builder's hardware is available in multiple performance grades to suit the application. In order to enhance security and reduce risk, you should consult a qualified locksmith or other security professional.

⚠ ADVERTENCIA: Este Fabricante hace saber que no hay cerrojos que puedan proporcionar completa seguridad por sí mismos. Puede hacerse que falle este cerrojo forzándolo o utilizando medios técnicos, o puede evadirse entrando por otra parte de la propiedad. No hay cerrojos que puedan hacer de sustitutos para la precaución, el estar al tanto del entorno, y el sentido común. Pueden obtenerse piezas de ferretería de constructor con diversos grados de rendimiento para ajustarse a la aplicación. Para realzar la seguridad y reducir los riesgos, debe consultar con un cerrajero capacitado u otro profesional de seguridad.

⚠ AVERTISSEMENT: Le fabricant tient à vous aviser qu'aucun verrou ne peut à lui seul offrir une sécurité complète. Ce verrou peut être mis hors d'état par la force ou des moyens techniques ou être évité par l'utilisation d'une autre entrée sur la propriété. Aucun verrou ne peut remplacer la surveillance de votre environnement et le bon sens. Différentes qualités de matériel d'installation sont offertes pour différentes applications. Afin d'augmenter la sécurité et de réduire le risque, vous devriez consulter un serrurier qualifié ou un autre professionnel de la sécurité.

© 2019 Spectrum Brands, Inc.